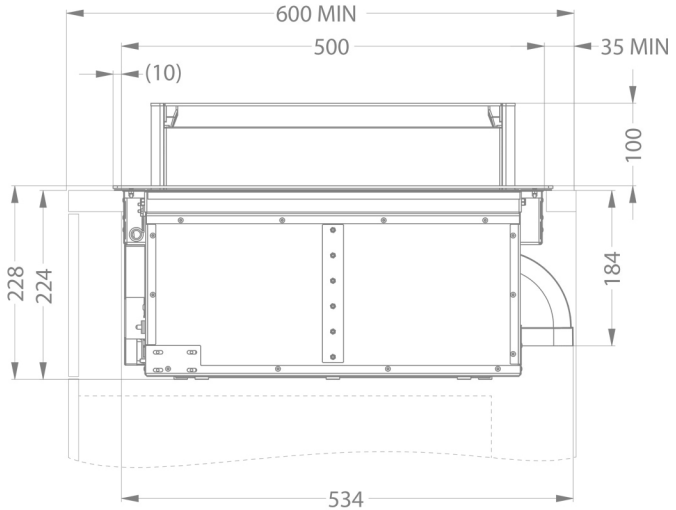
600 MIN
500
35 MIN
(10)
100
228
224
184
534

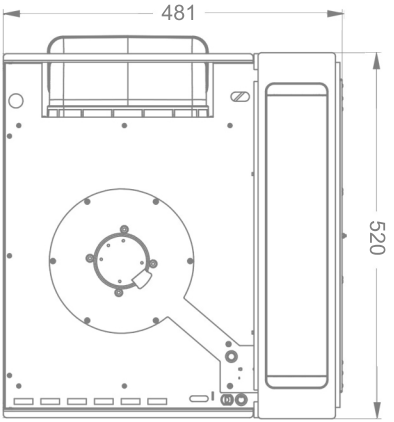
481
520

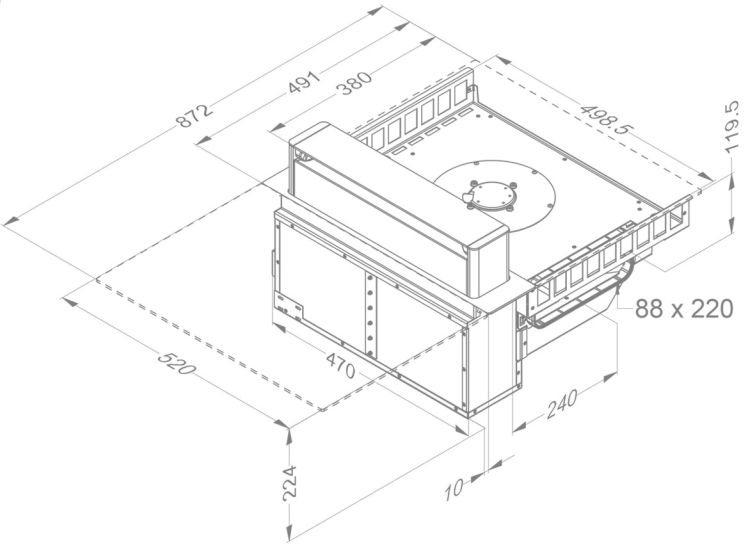
872
491
380
498.5
119.5
88 x 220
520
470
240
224
10